2025年9月11日現在
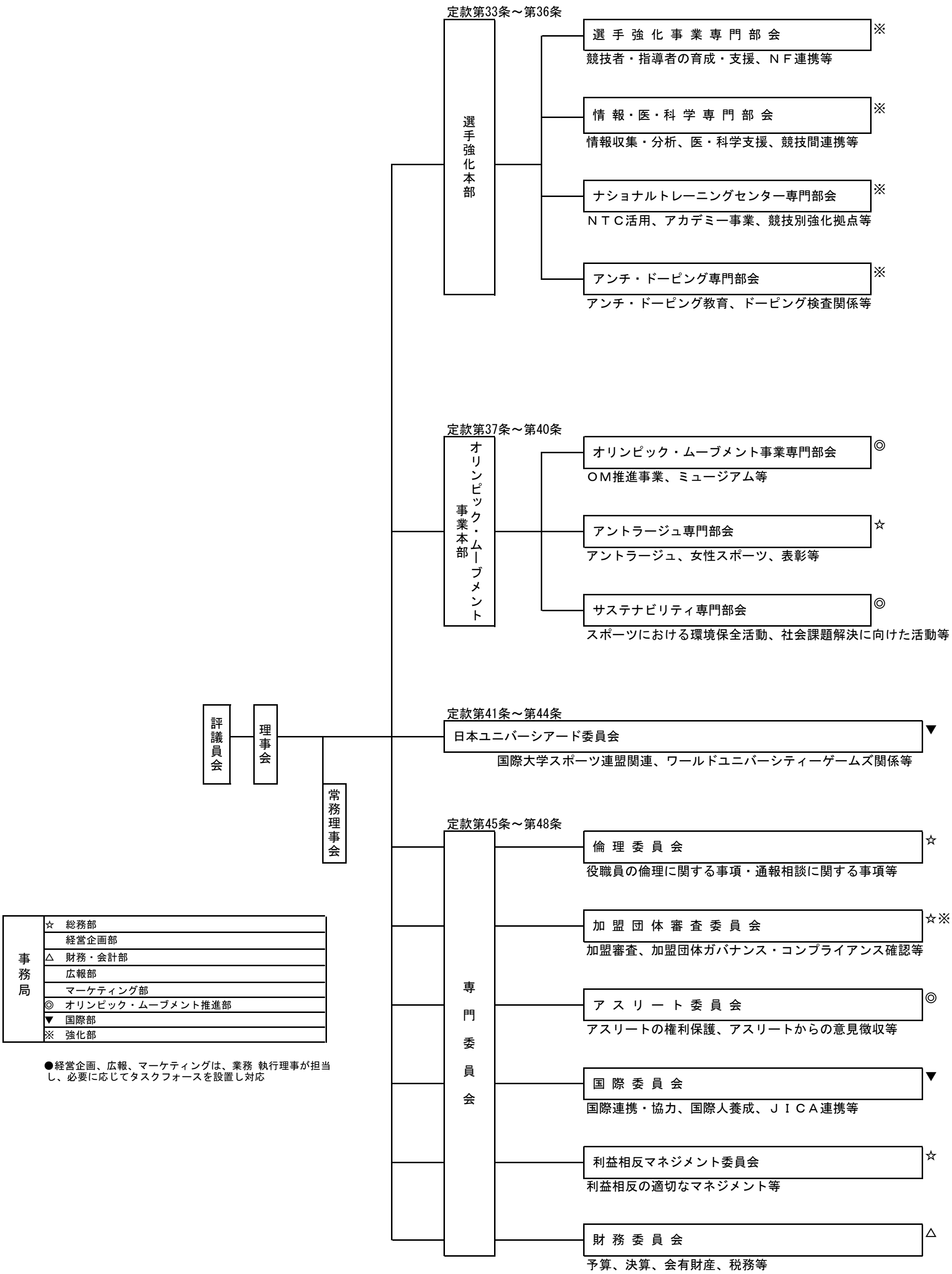
令和7・8年度 日本オリンピック委員会 組織機構図